2 Technische Angaben

2.1 Technische Daten

Steiger-Typ	TL 165
Fabrik-Nr.	24362
Fahrzeug-Typ (Fgst.)	MB 411 CDI / 4025
Fahrgestell-Nr.	WDB 904 613 1R 573 619

2.1.1 Maße und Gewichte des Gesamtfahrzeuges

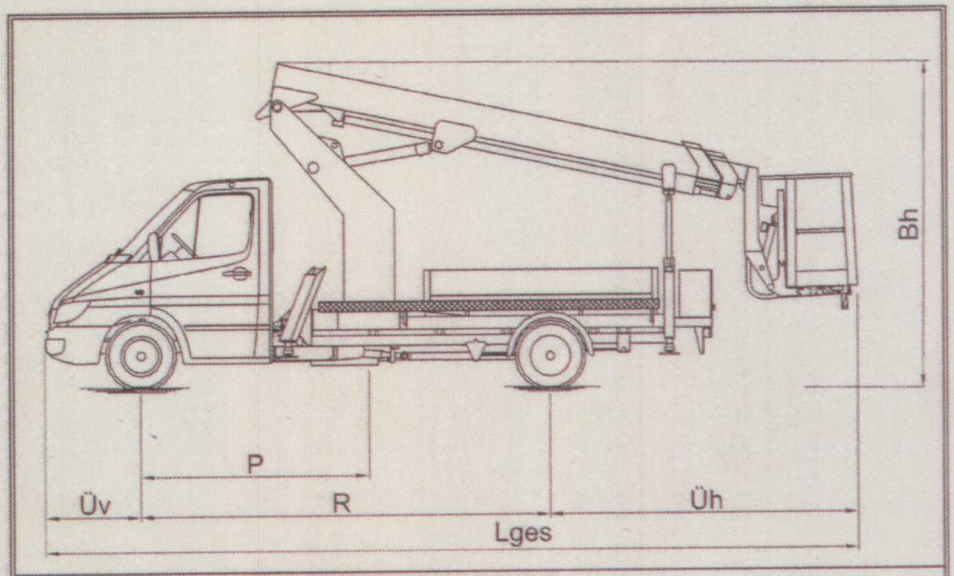

Gesamtlänge (Lges) in Transportstellung	ca. 8,11 m
Bauhöhe (Bh) in Transportstellung	ca. 3,31 m
Fahrzeugbreite max.	ca. 2,00 m
Überhang vorn (Üv)	ca. 0,94 m
Radstand (R) des Fahrzeuges	ca. 4,03 m
Überhang hinten (Üh)	ca. 3,14 m
Plazierung (P)	ca. 2,25 m

Bereifung	
Fahrgestell	195 / 70 R 15 C

Gewichte	
zulässiges Gesamtgewicht	4600 kg
zulässige Vorderachslast	1750 kg
zulässige Hinterachslast	3200 kg
Eigengewicht	ca. 3600 kg

2.1.2 Angaben zum Steigeraufbau

2.1.2.1 Hauptkenndaten

Arbeitshöhe	max. ca. 16,30 m
Hubhöhe (Plattformhöhe)	max. ca. 14,30 m
max. seitliche Reichweite (bei voller Abstützung und geschwenkter Arbeitsbühne)	ca. 8,70 - 11,70 m
maximale Tragfähigkeit	200 kg
zulässige Handkraft	max. 400 N
Windbelastung	max. Windstärke 6 ≙ Windgeschwindigkeit 12,5 m/s
zulässige Aufstell-Neigung	max. 2°; Räder Bodenkontakt
Isolation (Sonderausstattung)	bis AC 1000 V (max. 60 Hz) und DC 1500 V nach DIN VDE 0682-742 (bei Anbau einer geprüften Kunststoff-Arbeitsbühne)

2.1.2.2 Abstützeinrichtung

Art der Abstützung	vorne:	Schräg-abstützung
	hinten:	Schräg-abstützung
Stützenweite bei voller Abstützung (Außenkante Teller)	vorne:	ca. 2,68 m
	hinten:	ca. 2,58 m
Stützkräfte auf dem Untergrund (waagerechte Aufstellung, gleichmäßiger Fahrzeugaushub)	vorne links:	22 kN
	vorne rechts:	22 kN
	hinten links:	11 kN
	hinten rechts:	11 kN
Stützkräfte der Vorderräder auf dem Untergrund bei Steigerbetrieb (waagerechte Aufstellung, gleichmäßiger Fahrzeugaushub)	vorne links:	5 kN
	vorne rechts:	5 kN

2.1.2.3 Ausleger

Trägerausführung	3-fach-Teleskop-Hubarm
Teleskopausschub	ca. 6,60 m (synchron)
Aufrichtwinkel	ca. -12° - 79°
Schwenkbereich Ausleger (bei voller Abstützung)	ca. 2 x 215°

2.1.2.4 Arbeitsbühne

Abmessungen der Arbeitsbühne (serienmäßige Aluminium-Arbeitsbühne)	ca. 1,20 x 0,70 m
Höhe der Umwehrung der Arbeitsbühne	ca. 1,10 m
maximale Tragfähigkeit der Arbeitsbühne	200 kg
zulässige Personenzahl	2
zulässige Zuladung	40 kg = 200 kg - 2 Personen (160 kg)
Einstieg der Arbeitsbühne	seitlich (in Fahrtrichtung rechts)
Schutzkontaktsteckdose (Sonderausstattung)	2-polig 230 V / 16 A / 50 Hz
Luft-/Wasserleitunganschluß (Sonderausstattung)	Steckkupplung Betriebsdruck max. 150 bar Temperatur max. +80°C
Schwenkwinkel der Arbeitsbühne (Sonderausstattung)	ca. 2 x 45°

2.1.2.5 Steuerung / Antrieb

Steuerung	elektronische Proportional-Steuerung
Betriebsspannung	12 V
Steuerspannung	12 V
Stromversorgung (intern)	Fahrzeug-Batterie
Steuerstellen	- Betrieb-Steiger (Bühnensteuerung) - Notsteuerung
Betriebs- und Störungsmeldungsgeber	- Warn- und Kontrolleuchten - Klartextanzeige
Regelung der Motordrehzahl nach eingeschaltetem Nebenantrieb	automatisch
Hydraulikpumpe	Zahnrad-Hydraulikpumpe
Hilfsantrieb für Notablaß	Handpumpe

2.1.2.6 Geräuschpegel

(bezogen auf eine Motordrehzahl von ca. 700 min^{-1})

in der Arbeitsbühne	74 dB (A)
an der Notsteuerung	74 dB (A)

2.1.3 Angaben zum Fahrgestell

Die technischen Angaben zum Fahrgestell sind der Betriebsanleitung des Fahrgestellherstellers zu entnehmen.

2.2 Fabrikschild, CE-Kennzeichen und Prüfplakette

Fabrikschild

(Beispiel)

CE-Kennzeichen

Unsere Prüfplakette mit dem Hinweis zur nächsten regelmäßigen Prüfung nach VBG 14.

(Beispiel)

2.3 Arbeitsbereiche

2.3.1 Arbeitsbereich bei voller Abstützung

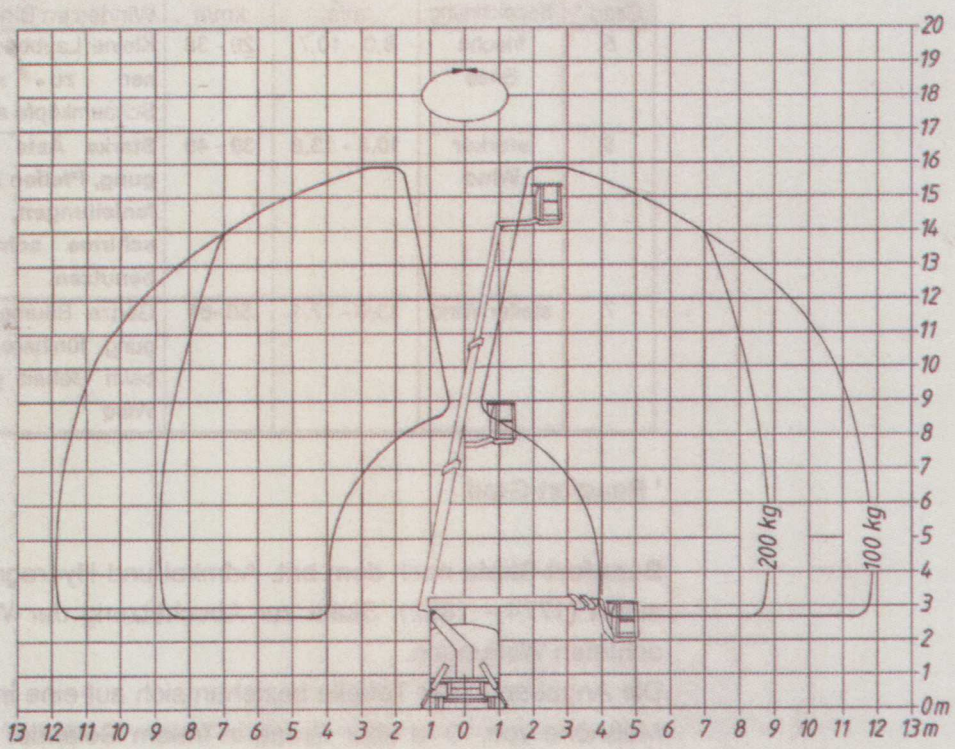

2.4 Beaufort-Skala

Auszug aus der Beaufort-Skala

Windstärke		Windgeschwindigkeit		Auswirkungen des Windes im Binnenland	Staudruck
Grad [1]	Bezeichnung	m/s	km/h		N/m²
5	frische Brise	8,0 - 10,7	29 - 38	Kleine Laubbäume beginnen zu schwanken. Schaumköpfe auf Seen.	40 - 72
6	**starker Wind**	**10,8 - 13,8**	**39 - 49**	**Starke Äste in Bewegung, Pfeifen in Telegrafenleitungen, Regenschirme schwierig zu benutzen.**	**73 - 119**
7	steifer Wind	13,9 - 17,1	50 -61	Ganze Bäume in Bewegung, fühlbare Hemmung beim Gehen gegen den Wind	120 - 183

[1] Beaufort-Grad

Beaufort-Skala nach dem brit. Admiral und Hydrographen Sir Francis Beaufort (1774 - 1852). Skala zur Abschätzung der Windstärke nach beobachteten Wirkungen.
Die Angaben in der Tabelle beziehen sich auf eine international festgelegte Meßhöhe von 10 m über Grund in freiem Gelände. Bei gleichen Beaufort-Graden ist in einer Höhe von 30m über Grund mit einer um 20% größeren Windgeschwindigkeit zu rechnen.
Für den Betrieb des Ruthmann-Steigers darf die zulässige Windgeschwindigkeit von **12,5 m/s** nicht überschritten werden. Nach der Beaufort-Skala bedeutet dieses eine Windstärke von **6 Beaufort-Grad**. Darüber hinaus ist der Betrieb einzustellen. Es ist zu beachten, daß mit zunehmender Arbeitshöhe auch die Windgeschwindigkeit zunimmt.